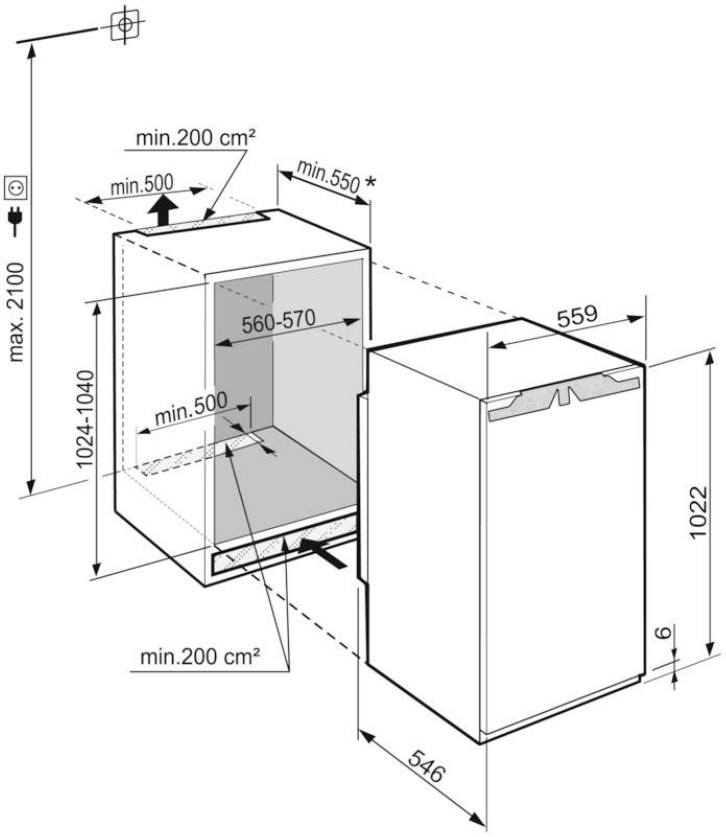
min.200 cm²
min.500
min.550 *
max. 2100
560-570
559
1024-1040
min.500
1022
6
min.200 cm²
546